КОМПАНИЯ MOER

Полунакладная петля

арт. HB3151-2

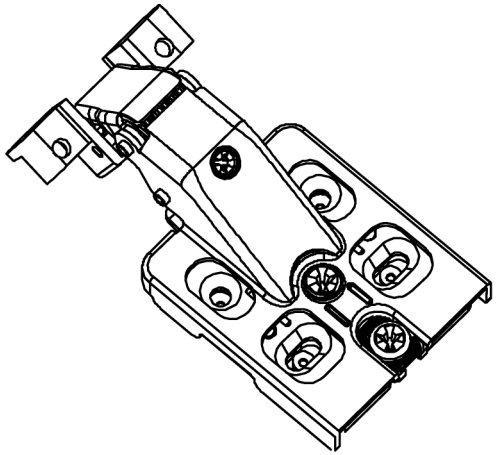

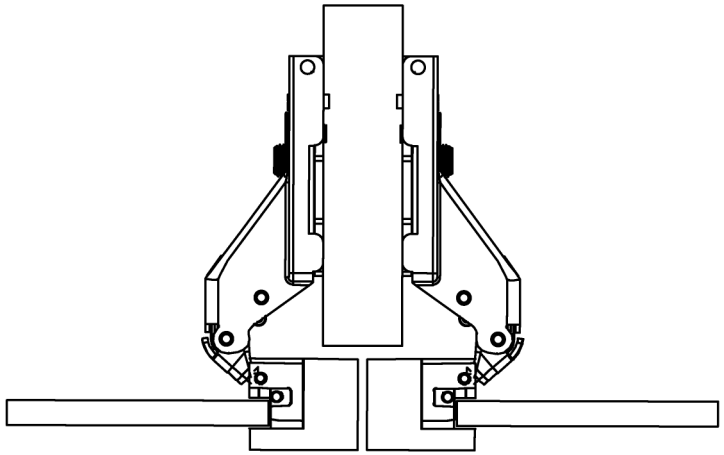

Разметка позиций крепления для монтажной планки

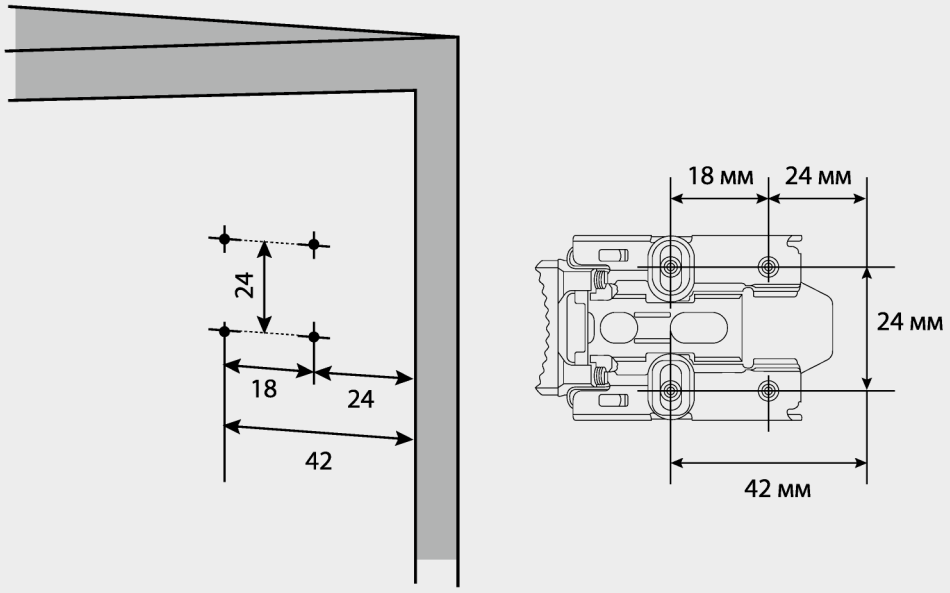

Разметка позиций крепления для чашки петли

